OSADNIK WÓD POPŁUCZNYCH

V = 10m3

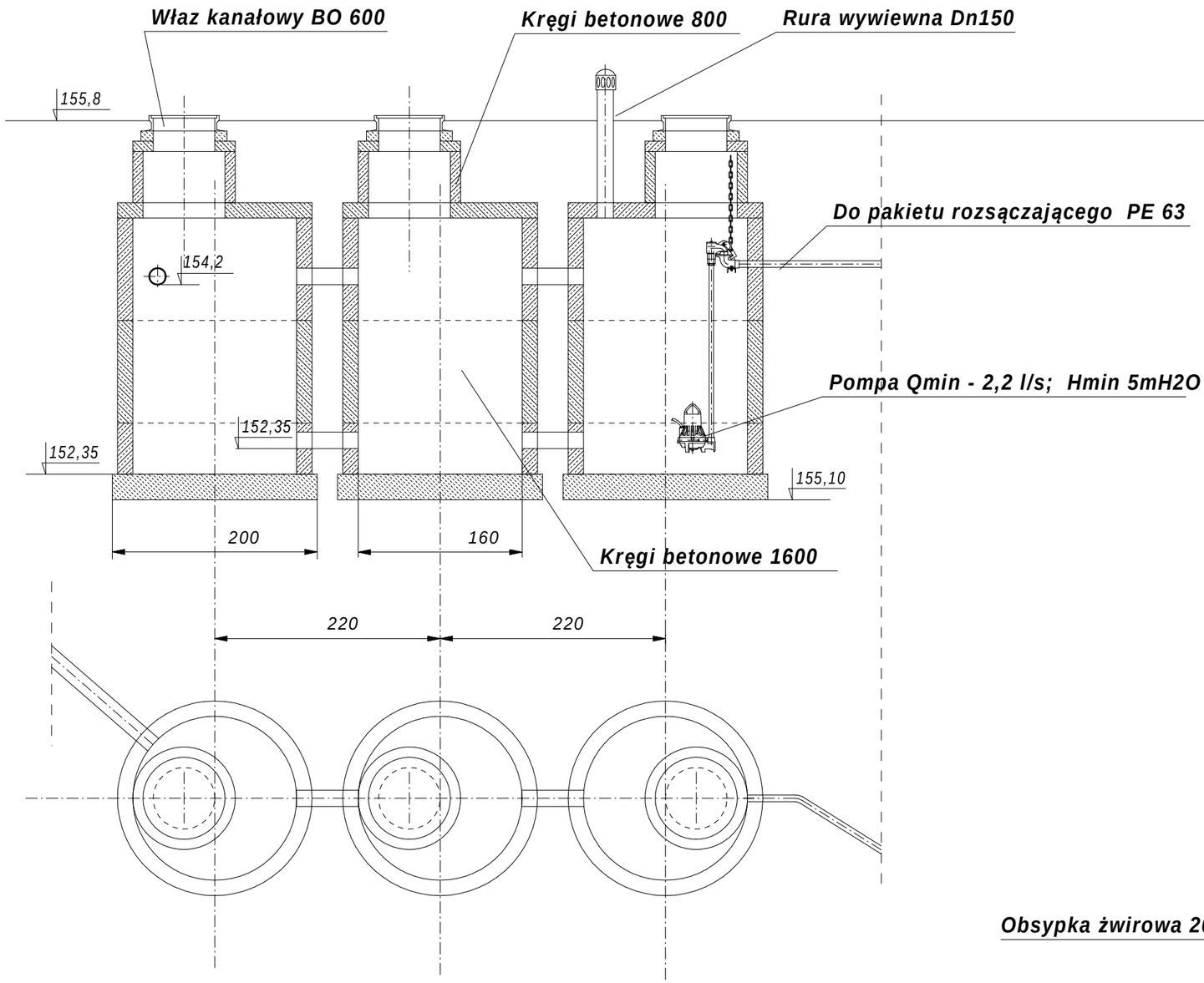

PAKIETY ROZSĄCZAJĄCE

V =12m3

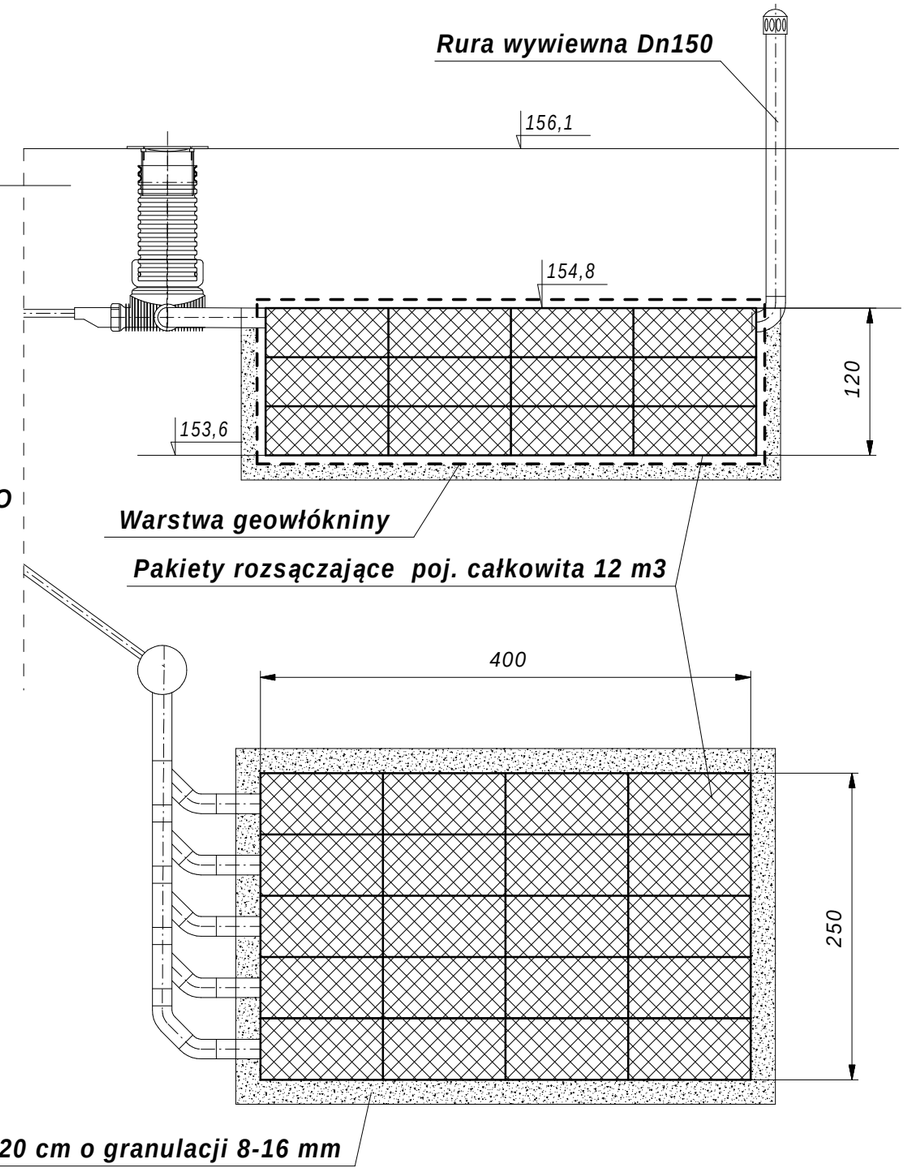

ABOL BIURO OBSŁUGI INWESTORA
Pracownia Projektowa
ul. Kochanowskiego 8-10 77-100 Bytów
tel./fax (059) 8227513 e-mail: biuro@abol.pl

Nr rys. 6

luty 2013 rok

SKALA 1:50

Inwestor	Gmina Kołczygłowy
Lokalizacja	Barkocin dz 1/3
Projekt	Stacja uzdatniania wody
Rysunek	Osadnik popłuczyn z pakietami rozsączajacymi

Projektował:
mgr inż. Ryszard Lisiński
Upr. proj.(bez ogr.) instal.i sieci wod.-kan,ciepl.
Upr. proj.(bez ogr.)instal.i sieci gazowych