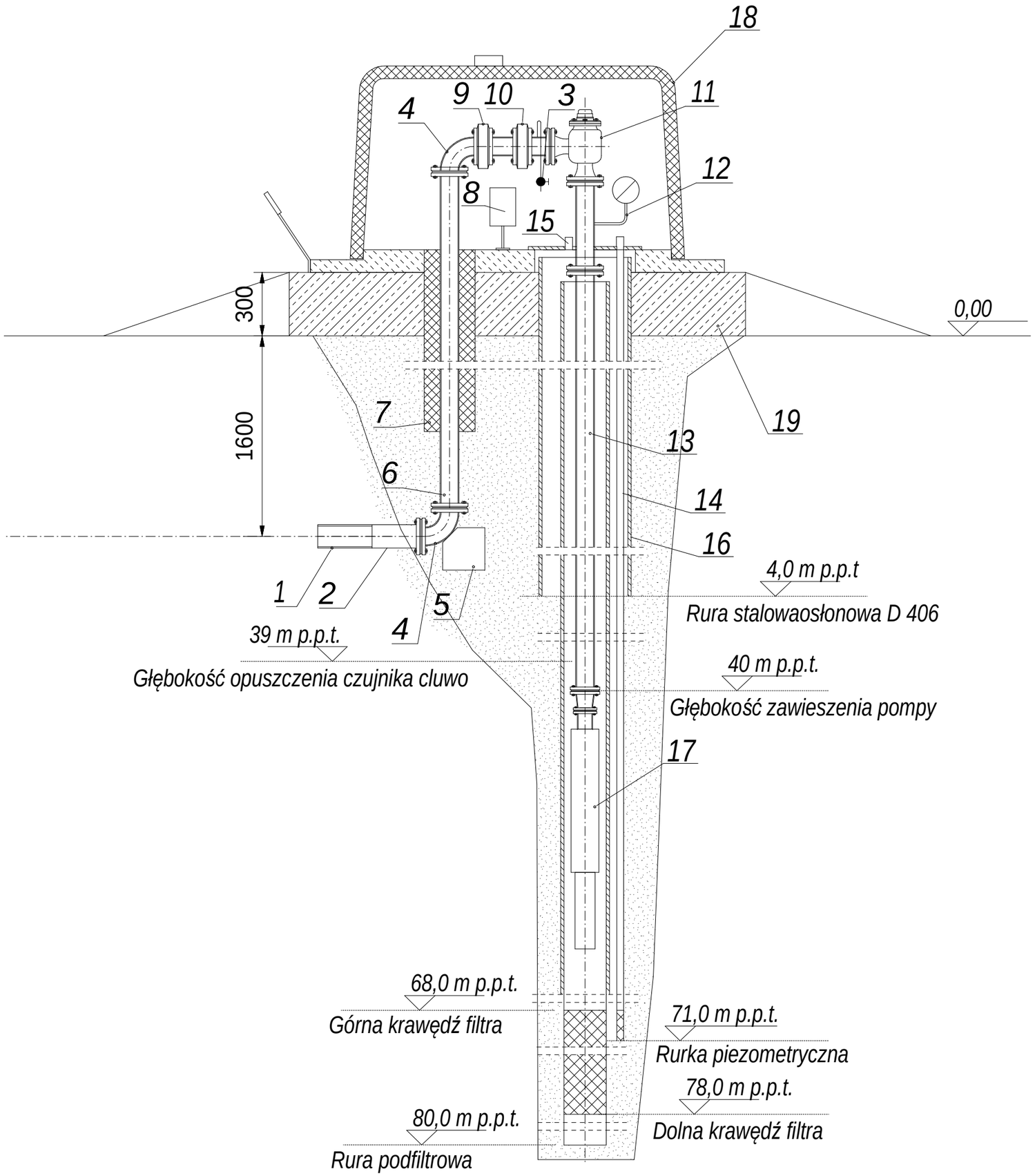

Lp.	Wyszczególnienie
1	Rura PE 90x5,4
2	Połaczenie PE/stal Dn90/80
3	Zawór czerpalny
4	Kolano żeliwne dwukołnieżowe Dn80
5	Blok oporowy
6	Rura st. oc. Dn80
7	Ocieplenie z pianki poliyretenowej dł. 110 i gr. 80mm
8	Skrzynka elektryczna
9	Przepustnica zaporowa bezkołnierzowa Dn80
10	Przepustnica zwrotna bezkołnierzowa Dn80
11	Wodomierz kolanowy DN 80
12	Manometr 0-1,6MPa
13	Rura tłoczna pompy Dn 80
14	Rurka piezometryczna Dn 32
15	Króciec do wprowadzenia czujnika cluwo
16	Rura osłonowa studni D 406 mm
17	Pompa głębinowa Q=14m3/h ; H=45 mH2O
18	Obudowa studni głębinowej
19	Fundament pod obudowę

ABOL BIURO OBSŁUGI INWESTORA
Pracownia Projektowa
ul. Kochanowskiego 8-10 77-100 Bytów
tel./fax (059) 8227513 e-mail: biuro@abol.pl

Nr rys. 2

luty 2013rok

SKALA 1:20

Inwestor	Gmina Kołczygłowy
Lokalizacja	Barkocin dz nr 1/3
Projekt	Ujęcie wody - studnia głębinowa Nr2
Rysunek	Schemat obudowy studni S2

Projektował:
mgr inż. Ryszard Lisiński
Upr. proj.(bez ogr.) instal.i sieci wod.-kan,ciepl.
UAN/IV/8346/243/87
Upr. proj.(bez ogr.)instal.i sieci gazowych
BK. IIF. 7342/394/94